NOMINAL		L	ØF	B	ØG	ØK	Ød	H
1/2"	15	108	90	9,6	34,9	60,3	5/8"(4)	48
3/4"	20	117,3	100	11,2	42,9	69,9	5/8"(4)	82
1"	25	127	110	12,7	63,5	79,4	5/8"(4)	86
1.1/4"	32	139,7	115	14,3	73	88,9	5/8"(4)	110
1.1/2"	40	165,1	125	15,9	82,5	98,4	5/8"(4)	114
2"	50	177,8	150	17,5	102	120,7	3/4"(4)	125

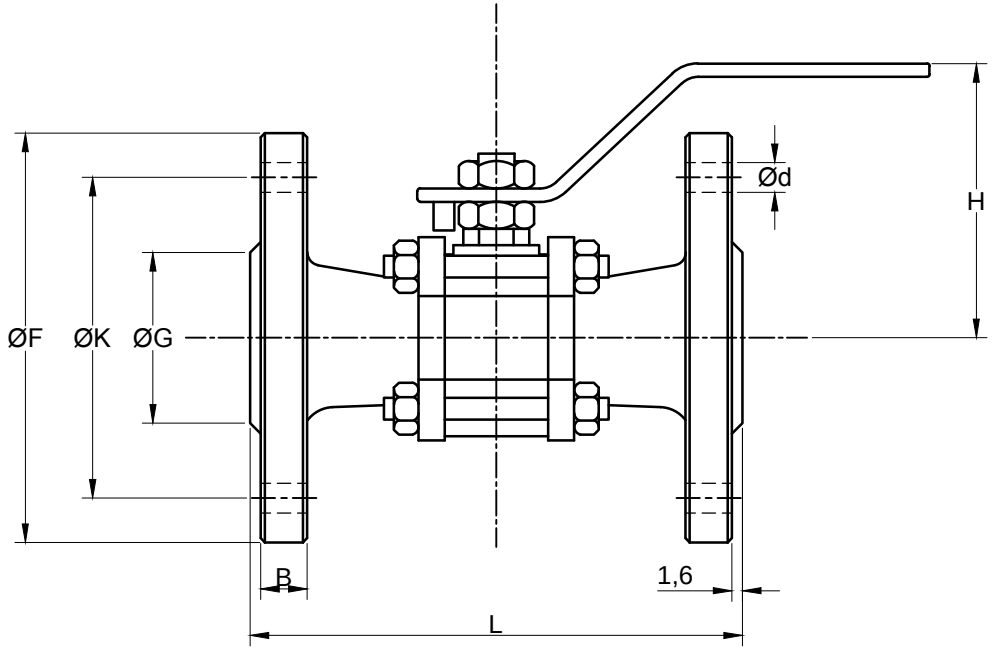

INDÚSTRIA E COMÉRCIO DE VÁLVULAS E ACESSÓRIOS

Produto:

VÁLVULA ESFERA TRIPARTIDA FLANGEADA CL150 P.P.